令和2年度 北五中学校体育大会夏季大会 バスケットボール競技

期日：令和2年7月23日(木)・24日(金)

会場：つがる市柏総合体育センター

《 男子 》

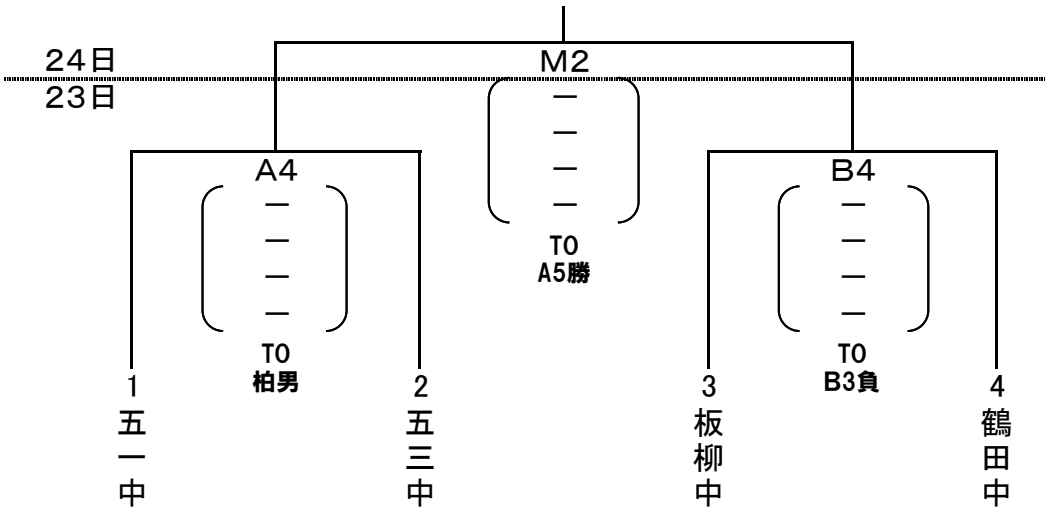

《 女子 》

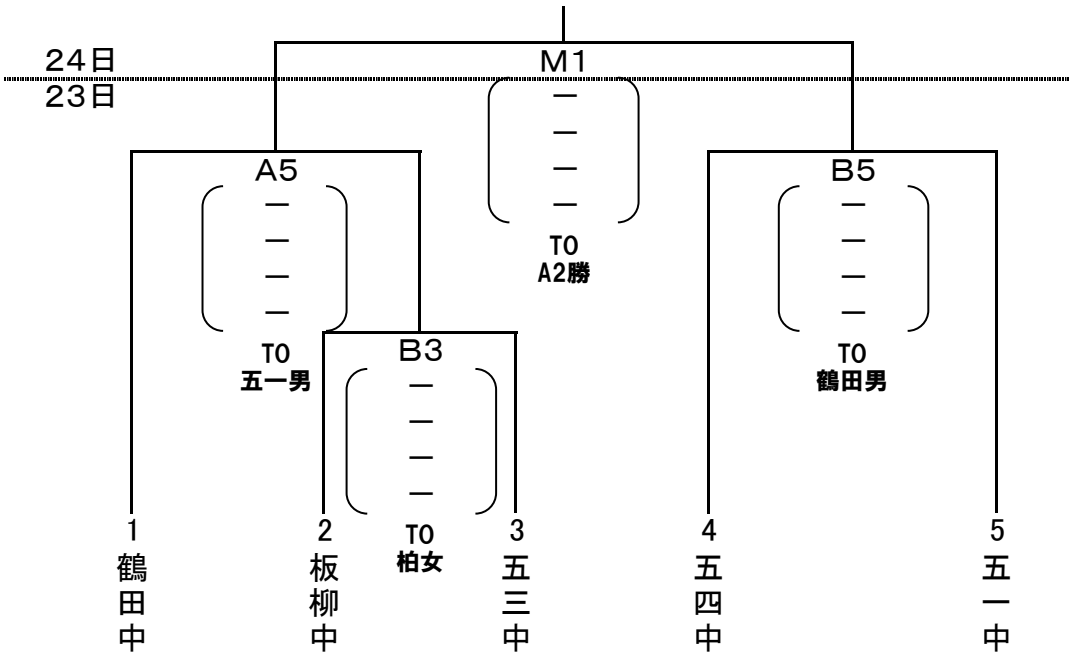

●試合時間

23日(木)	1	9:00	24日(金)	1	9:30
	2	10:20		2	11:00
	3	11:40		3	12:30
	4	13:00		4	14:00
	5	14:20			

令和2年度 西つがる中学校体育大会夏季大会 バスケットボール競技

期日：令和2年7月23日(木)・24日(金)
会場：つがる市柏総合体育センター

《 男子 》

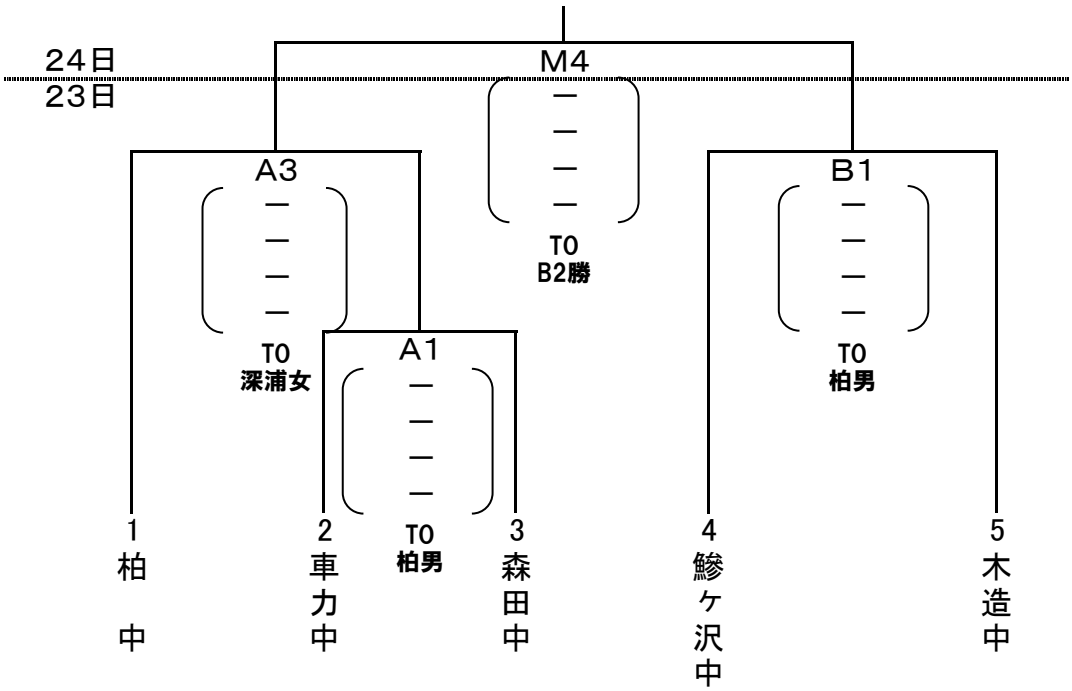

《 女子 》

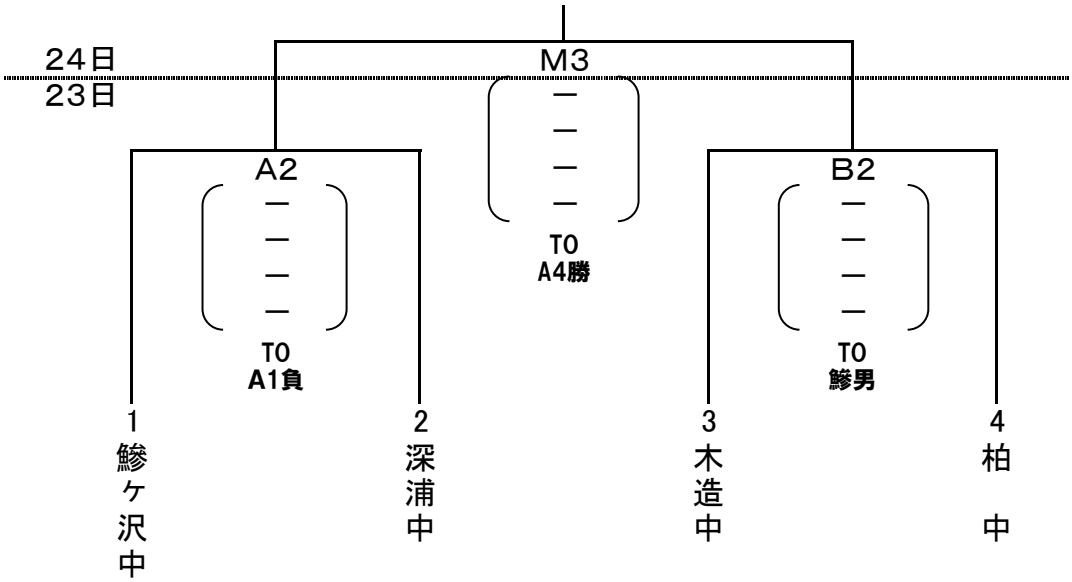

●試合時間

23日(木)	1	9:00	24日(金)	1	9:30
	2	10:20		2	11:00
	3	11:40		3	12:30
	4	13:00		4	14:00
	5	14:20			