令和元年度 北五中学校体育大会夏季大会 バスケットボール競技

期日：令和元年６月８日(土)・９日(日)

会場：つがる市柏総合体育センター

《 男子 》

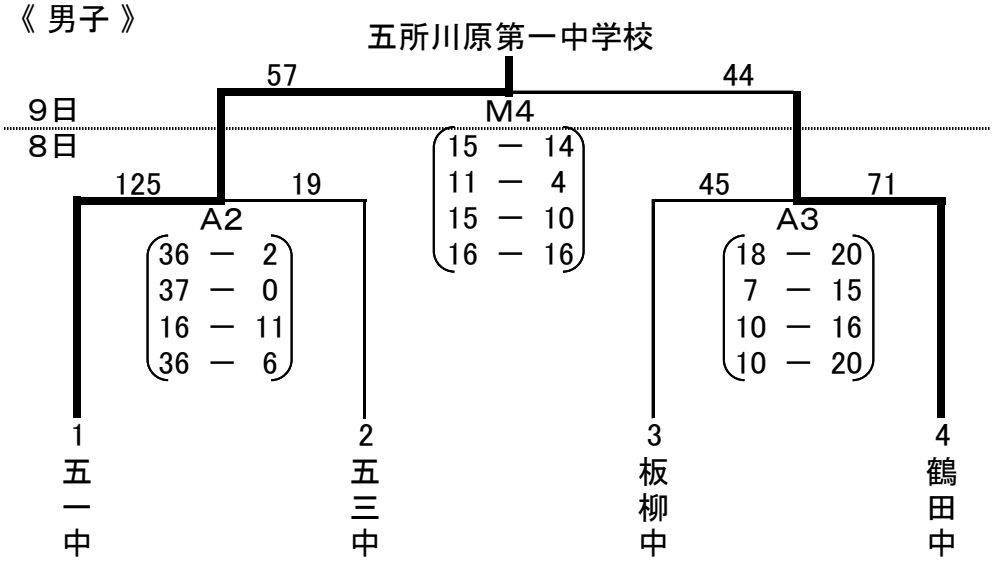

《 女子 》

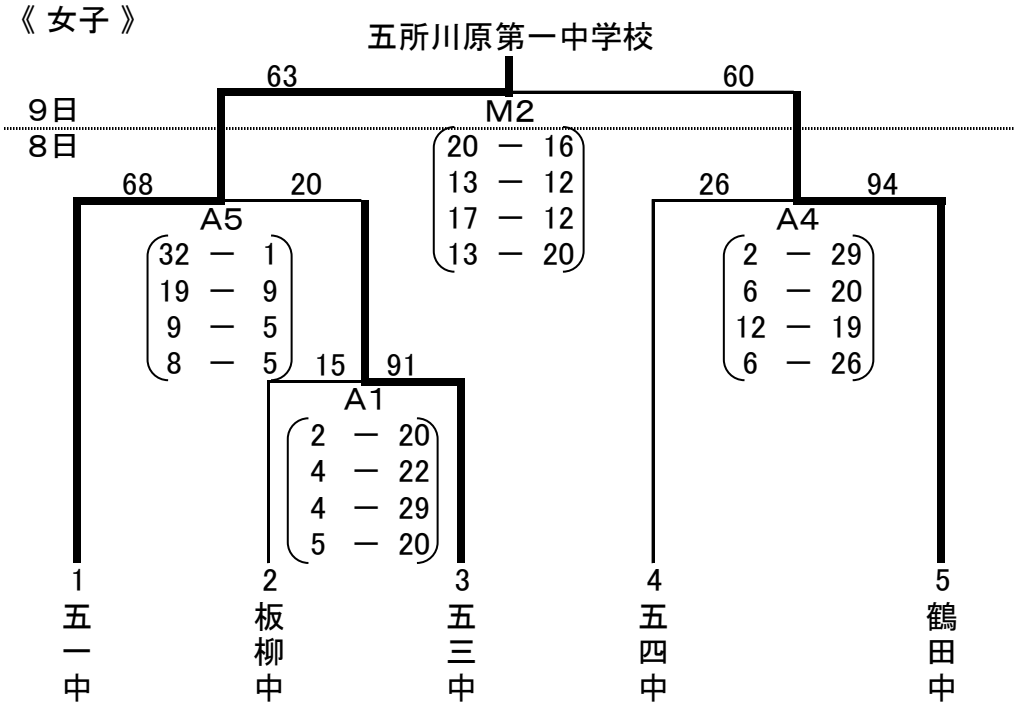

●試合時間

８日(土)	1	9:00	９日(日)	1	9:30
	2	10:20		2	10:50
	3	11:40		3	12:10
	4	13:00		4	13:30
	5	14:20			

●TOについて　１日目A1は五一中女子。その後は負けチームがTOとなる。
２日目M1は、１日目A2の勝ちチームがTOとなる。その後は負けチームとなる。

令和元年度 西つがる中学校体育大会夏季大会 バスケットボール競技

期日：令和元年６月８日(土)・９日(日)
会場：つがる市柏総合体育センター

《 男子 》

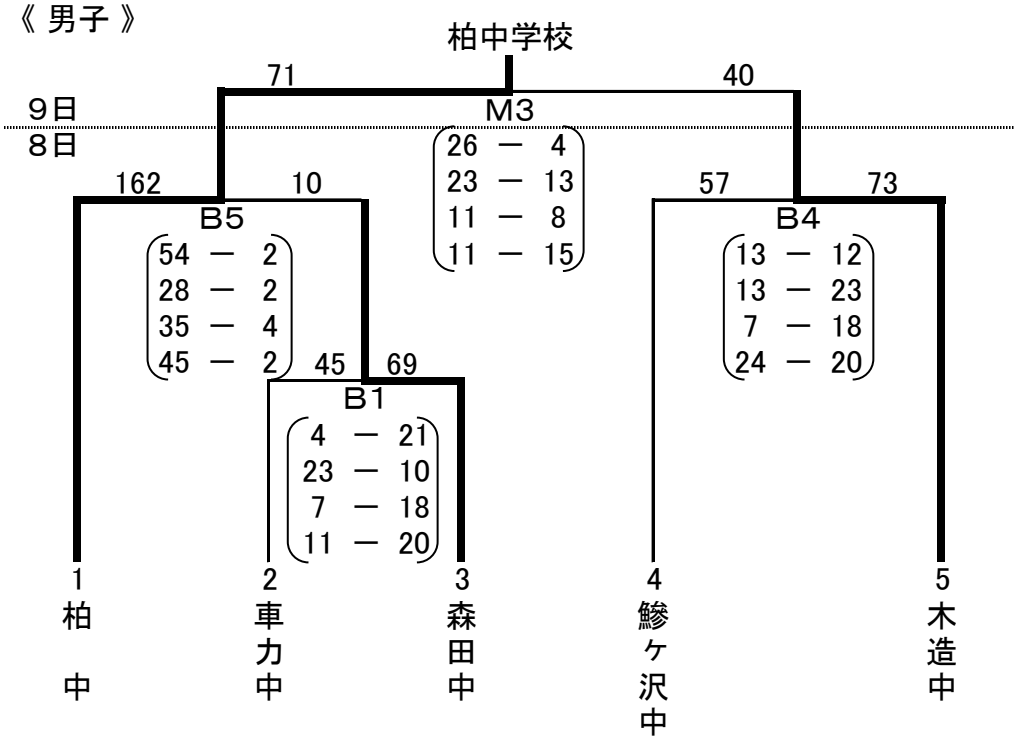

《 女子 》

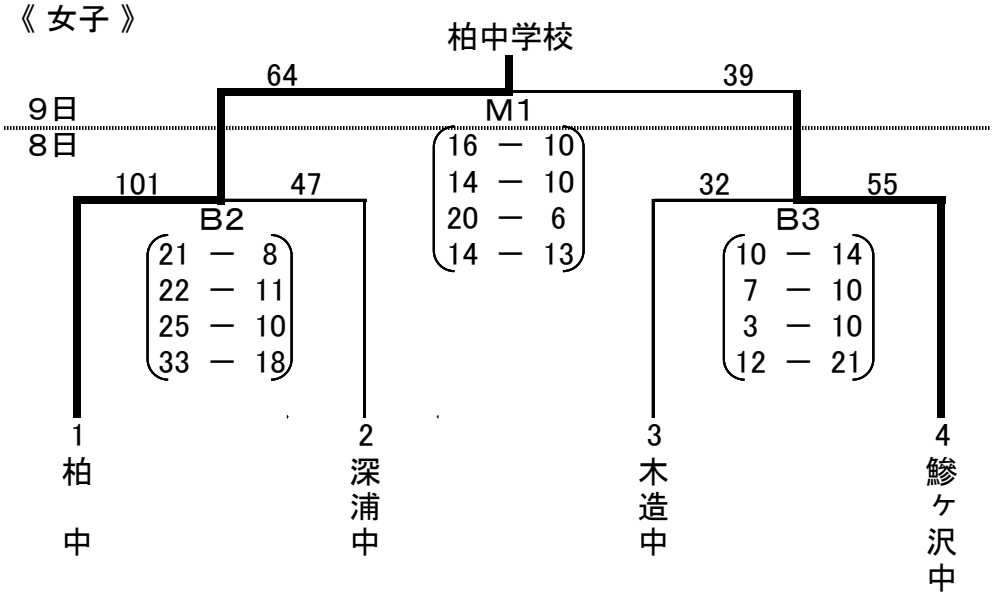

●試合時間	８日(土)			９日(日)		
		1	9:00		1	9:30
		2	10:20		2	10:50
		3	11:40		3	12:10
		4	13:00		4	13:30
		5	14:20			

●TOについて　１日目B1は柏中男子。その後は負けチームがTOとなる。
２日目M1は、１日目A2の勝ちチームがTOとなる。その後は負けチームとなる。